価格別紙参照

建築条件なし

宇土市岩古曽町 全19区画
【建築条件なし！好評分譲中！】

所在地	宇土市岩古曽町2159-5 付近【ナビ検索】			水道加入金	33,000円
区域区分	非線引区域			受益者負担金	㎡×150円
用途地域	工業地域			仲介手数料	売買代金×3%＋6万円×1.1(税)
接道	北側:市道			小学校	花園小学校
交通	【バス】クロス21　UTO 停歩約9分			中学校	鶴城中学校
建蔽/容積	60%／200%	地目	宅地	引渡時期	即時
上水	宅内	下水	宅内	取引形態/情報公開日	媒介/令和8年8月14日

無料査定受付中！

不動産売買専門店

備考	・分譲地完成済み。即建築可能です！

不動産に価値を見出す
CLEVER TREND
株式会社 クレバートレンド

熊本県知事(1)第5868
熊本市中央区八王寺町48番15-103号
TEL:096-234-9770/FAX:096-234-9550
担当(前田)080-2759-4383


ゴミ置場
防火水槽
市道
N
公園
水路
19
18
17
16
15
1
SOLD OUT
11
SOLD OUT
SOLD OUT
SOLD OUT
SOLD OUT
新設道路
SOLD OUT
3
4
5
6
7
8
SOLD OUT

～宇土市岩古曽町　全19区画　価格表～

区画	面積	坪数	価格
1	178.74 ㎡	54.07 坪	8,850,000 円
	ご成約ありがとうございました。		
3	180.78 ㎡	54.69 坪	8,850,000 円
4	180.79 ㎡	54.69 坪	8,850,000 円
5	180.78 ㎡	54.69 坪	8,850,000 円
6	180.78 ㎡	54.69 坪	8,850,000 円
7	180.79 ㎡	54.69 坪	8,850,000 円
8	180.78 ㎡	54.69 坪	8,850,000 円
	ご成約ありがとうございました。		
	ご成約ありがとうございました。		
11	172.85 ㎡	52.29 坪	8,850,000 円
	ご成約ありがとうございました。		
	ご成約ありがとうございました。		
	ご成約ありがとうございました。		
15	184.48 ㎡	55.81 坪	8,850,000 円
16	172.04 ㎡	52.04 坪	8,850,000 円
17	172.76 ㎡	52.26 坪	8,850,000 円
18	172.01 ㎡	52.03 坪	8,850,000 円
19	170.98 ㎡	51.72 坪	8,850,000 円

面積・価格等は予告なく変更する場合がございます。

※完成前分譲地の場合は、記載㎡が若干誤差が生じる場合があります。

実測清算なし。

最終更新日：令和8年11月6日

熊本市中央区八王寺町48番15-103

TEL:096-234-9770

FAX:096-234-9550

不動産に価値を見出す

CLEVER TREND

株式会社 クレバートレンド

熊本県宇土市岩古曽町付近

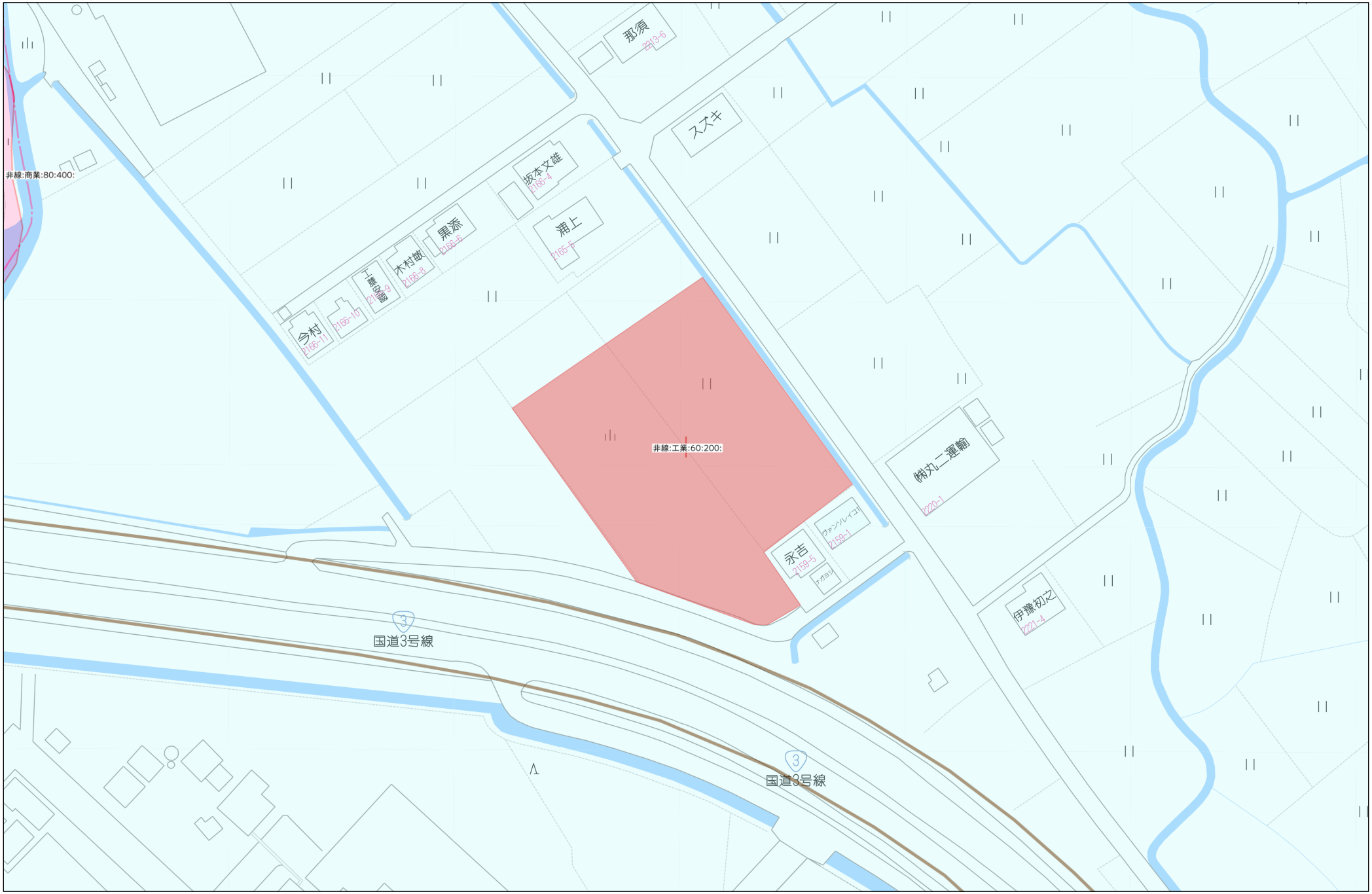

40m

1:1000

Copyright(C)2025 ZENRIN CO., LTD.

禁無断複写複製
株式会社クレバートレンド
P250043150-20250608162334

地番	2157番3 乃至 2157番25
土地の所在	宇土市岩古曽町字潤川

地積測量図

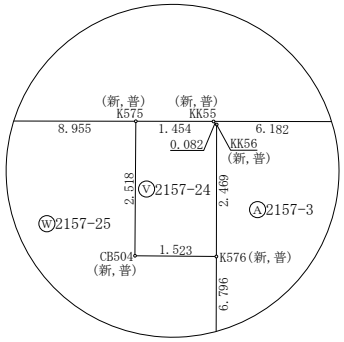

拡大図　縮尺=1/100

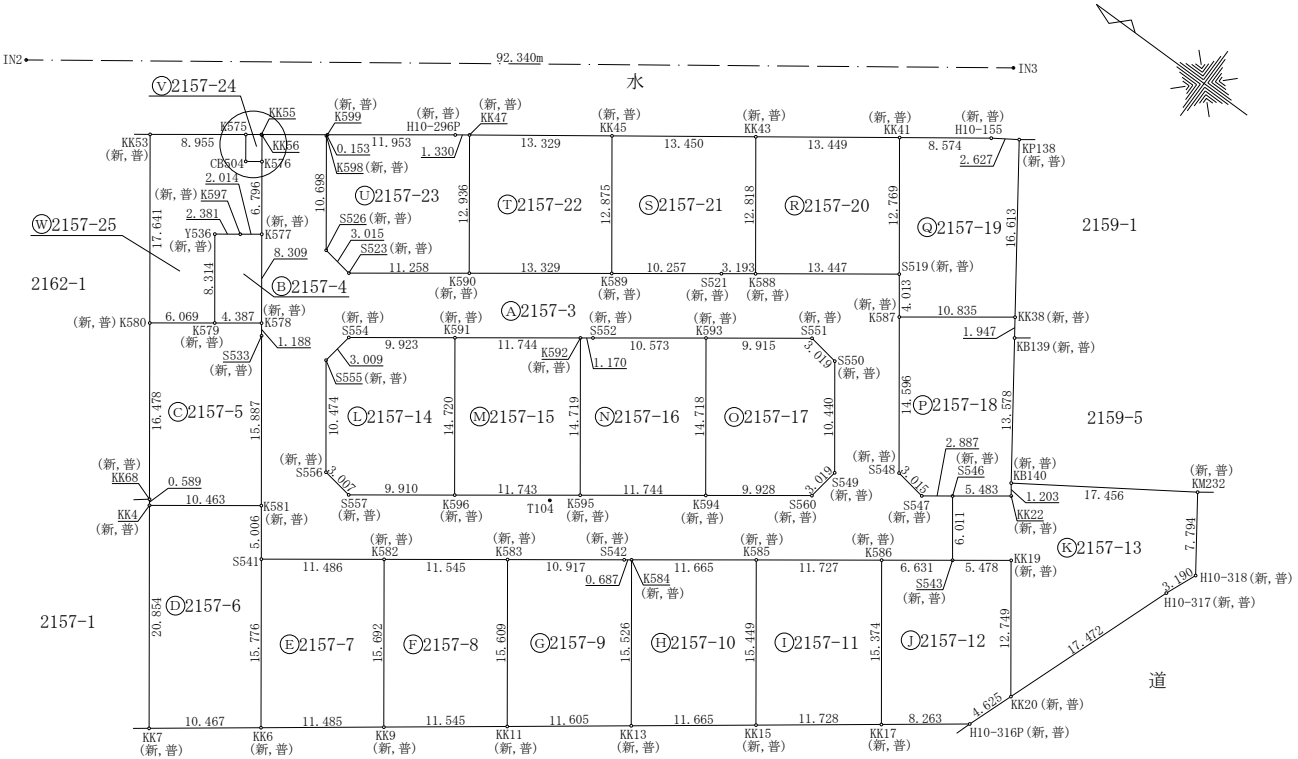
IN2
92.340m
IN3
水
Ⓥ2157-24
Ⓦ2157-25
Ⓐ2157-3
Ⓑ2157-4
Ⓒ2157-5
Ⓓ2157-6
Ⓔ2157-7
Ⓕ2157-8
Ⓖ2157-9
Ⓗ2157-10
Ⓘ2157-11
Ⓙ2157-12
Ⓚ2157-13
Ⓛ2157-14
Ⓜ2157-15
Ⓝ2157-16
Ⓞ2157-17
Ⓟ2157-18
Ⓠ2157-19
Ⓡ2157-20
Ⓢ2157-21
Ⓣ2157-22
Ⓤ2157-23
2162-1
2157-1
2159-1
2159-5
2156-1
道
KK53 (新,普)
KK7 (新,普)
KK6 (新,普)
KK9 (新,普)
KK11 (新,普)
KK13 (新,普)
KK15 (新,普)
KK17 (新,普)
H10-316P (新,普)
KK20 (新,普)
H10-317 (新,普)
H10-318 (新,普)
KP138 (新,普)
KK38 (新,普)
KB139 (新,普)
KB140 (新,普)
KM232
KK22 (新,普)
KK19 (新,普)
KK4 (新,普)
KK68 (新,普)
K580 (新,普)
K581 (新,普)
K577 (新,普)
K578 (新,普)
K579 (新,普)
K599 (新,普)
K597 (新,普)
K598 (新,普)
K590 (新,普)
K589 (新,普)
K588 (新,普)
K587 (新,普)
K586 (新,普)
K585 (新,普)
K583 (新,普)
K582 (新,普)
K584 (新,普)
K591 (新,普)
K592 (新,普)
K593 (新,普)
K594 (新,普)
K595 (新,普)
K596 (新,普)
K556 (新,普)
K557 (新,普)
K560 (新,普)
K549 (新,普)
K548 (新,普)
K547 (新,普)
K546 (新,普)
K545 (新,普)
K543 (新,普)
K542 (新,普)
K541 (新,普)
S554 (新,普)
S555 (新,普)
S533 (新,普)
S526 (新,普)
S523 (新,普)
S521 (新,普)
S519 (新,普)
S552 (新,普)
S551 (新,普)
S550 (新,普)
S547 (新,普)
Y536 (新,普)
T104
CB504 (新,普)
K576 (新,普)
H10-296P (新,普)
H10-155 (新,普)
KK45
KK43
KK41
KK47
KK55
KK56
KK46
KK48
KK50
KK52
KK54
KK57
KK59
KK61
KK63
KK65
KK67
KK69
KK71
KK73
KK75
KK77
KK79
KK81
KK83
KK85
KK87
KK89
KK91
KK93
KK95
KK97
KK99
KK101
KK103
KK105
KK107
KK109
KK111
KK113
KK115
KK117
KK119
KK121
KK123
KK125
KK127
KK129
KK131
KK133
KK135

地番	2157番3 乃至 2157番25
土地の所在	宇土市岩古曽町字潤川

地積測量図

地番	Ⓑ 2157-4				
境界点	X座標(Xn)	Y座標(Yn)	点間距離	境界標種別	座標値種別	備考
Y536	-34300.852	-30299.242			
			2.381	金属プレート標	実測値	
K597	-34302.773	-30297.835			
			2.014	金属プレート標	実測値	
K577	-34304.398	-30296.645			
			8.309	金属プレート標	実測値	
K578	-34309.305	-30303.350			
			4.387	金属プレート標	実測値	
K579	-34305.769	-30305.946			
			8.314	金属プレート標	実測値	
Y536	-34300.852	-30299.242			
計算方法	2F=Σ{Yn(Xn+1 - Xn-1)}					
倍面積	-72.989670					
面積(㎡)	36.4948350					
地積	36.49 ㎡					

地番	Ⓒ 2157-5				
境界点	X座標(Xn)	Y座標(Yn)	点間距離	境界標種別	座標値種別	備考
K580	-34300.877	-30309.537			
			6.069	金属プレート標	実測値	
K579	-34305.769	-30305.946			
			4.387	金属プレート標	実測値	
K578	-34309.305	-30303.350			
			1.188	金属プレート標	実測値	
S533	-34310.007	-30304.309			
			15.887	金属プレート標	実測値	
K581	-34319.405	-30317.118			
			10.463	金属プレート標	実測値	
KK4	-34310.966	-30323.303			
			0.589	金属プレート標	実測値	
KK68	-34310.617	-30322.828			
			16.478	金属プレート標	実測値	
K580	-34300.877	-30309.537			
計算方法	2F=Σ{Yn(Xn+1 - Xn-1)}					
倍面積	-357.086582					
面積(㎡)	178.5432910					
地積	178.54 ㎡					

地番	Ⓓ 2157-6				
境界点	X座標(Xn)	Y座標(Yn)	点間距離	境界標種別	座標値種別	備考
K581	-34319.405	-30317.118			
			5.006	金属プレート標	実測値	
S541	-34322.366	-30321.154			
			15.776	金属プレート標	実測値	
KK6	-34331.692	-30333.878			
			10.467	金属プレート標	実測値	
KK7	-34323.293	-30340.124			
			20.854	金属プレート標	実測値	
KK4	-34310.966	-30323.303			
			10.463	金属プレート標	実測値	
K581	-34319.405	-30317.118			
計算方法	2F=Σ{Yn(Xn+1 - Xn-1)}					
倍面積	-435.742784					
面積(㎡)	217.8713920					
地積	217.87 ㎡					

地番	Ⓐ 2157-3				
境界点	X座標(Xn)	Y座標(Yn)	点間距離	境界標種別	座標値種別	備考
K599	-34303.831	-30285.501			
			0.153	金属プレート標	実測値	
K598	-34303.808	-30285.652			
			20.991	金属プレート標	実測値	
S555	-34316.221	-30302.579			
			10.474	金属プレート標	実測値	
S556	-34322.418	-30311.023			
			3.007	金属プレート標	実測値	
S557	-34325.391	-30311.471			
			9.910	金属プレート標	実測値	
K596	-34333.384	-30305.612			
			11.743	金属プレート標	実測値	
K595	-34342.855	-30298.669			
			11.744	金属プレート標	実測値	
K594	-34352.327	-30291.726			
			9.928	金属プレート標	実測値	
S560	-34360.334	-30285.856			
			3.019	金属プレート標	実測値	
S549	-34360.785	-30282.871			
			10.440	金属プレート標	実測値	
S550	-34354.607	-30274.455			
			3.019	金属プレート標	実測値	
S551	-34351.624	-30273.993			
			9.915	金属プレート標	実測値	
K593	-34343.627	-30279.855			
			10.573	金属プレート標	実測値	
S552	-34335.100	-30286.107			
			1.170	金属プレート標	実測値	
K592	-34334.155	-30286.797			
			11.744	金属プレート標	実測値	
K591	-34324.683	-30293.739			
			9.923	金属プレート標	実測値	
S554	-34316.680	-30299.605			
			3.009	金属プレート標	実測値	
S555	-34316.221	-30302.579			
			10.292	金属プレート標	実測値	
S526	-34310.135	-30294.279			
			3.015	金属プレート標	実測値	
S523	-34313.114	-30294.745			
			11.258	金属プレート標	実測値	
K590	-34322.194	-30288.089			
			13.329	金属プレート標	実測値	
K589	-34332.944	-30280.208			
			10.257	金属プレート標	実測値	
S521	-34341.216	-30274.144			
			3.193	金属プレート標	実測値	
K588	-34343.793	-30272.259			
			13.447	金属プレート標	実測値	
S519	-34354.645	-30264.319			
			4.013	金属プレート標	実測値	
K587	-34357.018	-30267.555			
			14.596	金属プレート標	実測値	
S548	-34365.648	-30279.326			
			3.015	金属プレート標	実測値	
S547	-34368.627	-30279.789			
			2.887	金属プレート標	実測値	
S546	-34370.957	-30278.084			
			6.011	金属プレート標	実測値	
S543	-34374.515	-30282.929			
			6.631	金属プレート標	実測値	
K586	-34369.168	-30286.851			
			11.727	金属プレート標	実測値	
K585	-34359.713	-30293.788			
			11.665	金属プレート標	実測値	
K584	-34350.307	-30300.687			
			0.687	金属プレート標	実測値	
S542	-34349.753	-30301.094			
			10.917	金属プレート標	実測値	
K583	-34340.946	-30307.545			
			11.545	金属プレート標	実測値	
K582	-34331.632	-30314.367			
			11.486	金属プレート標	実測値	
S541	-34322.366	-30321.154			
			5.006	金属プレート標	実測値	
K581	-34319.405	-30317.118			
			15.887	金属プレート標	実測値	
S533	-34310.007	-30304.309			
			1.188	金属プレート標	実測値	
K578	-34309.305	-30303.350			
			8.309	金属プレート標	実測値	
K577	-34304.398	-30296.645			
			6.796	金属プレート標	実測値	
K576	-34300.384	-30291.161			
			2.469	金属プレート標	実測値	
KK56	-34298.926	-30289.168			
			0.082	金属プレート標	実測値	
KK55	-34298.845	-30289.156			
			6.182	金属プレート標	実測値	
K599	-34303.831	-30285.501			
計算方法	2F=Σ{Yn(Xn+1 - Xn-1)}					
倍面積	-2036.459816					
面積(㎡)	1018.2299080					
地積	1018.22 ㎡					

作成者	熊本市中央区大江四丁目１３番２８号 土地家屋調査士法人アシスト調査測量 土地家屋調査士　北岡忠勇 （令和　6年　7月　11日作成）	縮尺	1／

申請人		縮尺	1／

地番	2157番3 乃至 2157番25
土地の所在	宇土市岩古曽町字潤川

地積測量図

地番	Ⓗ 2157-10					
境界点	X座標(Xn)	Y座標(Yn)	点間距離	境界標種別	座標値種別	備考
K584	-34350.307	-30300.687				
			11.665	金属プレート標	実測値	
K585	-34359.713	-30293.788				
			15.449	金属プレート標	実測値	
KK15	-34368.845	-30306.249				
			11.665	金属プレート標	実測値	
KK13	-34359.484	-30313.210				
			15.526	金属プレート標	実測値	
K584	-34350.307	-30300.687		金属プレート標	実測値	
計算方法	2F=Σ{Yn(Xn+1 - Xn-1)}					
倍面積	-361.318734					
面積(㎡)	180.6593670					
地積	180.65 ㎡					

地番	Ⓘ 2157-11					
境界点	X座標(Xn)	Y座標(Yn)	点間距離	境界標種別	座標値種別	備考
K585	-34359.713	-30293.788				
			11.727	金属プレート標	実測値	
K586	-34369.168	-30286.851				
			15.374	金属プレート標	実測値	
KK17	-34378.256	-30299.251				
			11.728	金属プレート標	実測値	
KK15	-34368.845	-30306.249				
			15.449	金属プレート標	実測値	
K585	-34359.713	-30293.788		金属プレート標	実測値	
計算方法	2F=Σ{Yn(Xn+1 - Xn-1)}					
倍面積	-361.461663					
面積(㎡)	180.7308315					
地積	180.73 ㎡					

地番	Ⓙ 2157-12					
境界点	X座標(Xn)	Y座標(Yn)	点間距離	境界標種別	座標値種別	備考
K586	-34369.168	-30286.851				
			6.631	金属プレート標	実測値	
S543	-34374.515	-30282.929				
			5.478	金属プレート標	実測値	
KK19	-34378.934	-30279.691				
			12.749	プラスチック杭	実測値	
KK20	-34386.470	-30289.974				
			4.625	金属プレート標	実測値	
H10-316P	-34384.887	-30294.320				
			8.263	金属プレート標	実測値	
KK17	-34378.256	-30299.251				
			15.374	金属プレート標	実測値	
K586	-34369.168	-30286.851		金属プレート標	実測値	
計算方法	2F=Σ{Yn(Xn+1 - Xn-1)}					
倍面積	-361.574799					
面積(㎡)	180.7873995					
地積	180.78 ㎡					

地番	Ⓔ 2157-7					
境界点	X座標(Xn)	Y座標(Yn)	点間距離	境界標種別	座標値種別	備考
S541	-34322.366	-30321.154				
			11.486	金属プレート標	実測値	
K582	-34331.632	-30314.367				
			15.692	金属プレート標	実測値	
KK9	-34340.908	-30327.024				
			11.485	金属プレート標	実測値	
KK6	-34331.692	-30333.878				
			15.776	金属プレート標	実測値	
S541	-34322.366	-30321.154		金属プレート標	実測値	
計算方法	2F=Σ{Yn(Xn+1 - Xn-1)}					
倍面積	-361.420762					
面積(㎡)	180.7103810					
地積	180.71 ㎡					

地番	Ⓕ 2157-8					
境界点	X座標(Xn)	Y座標(Yn)	点間距離	境界標種別	座標値種別	備考
K582	-34331.632	-30314.367				
			11.545	金属プレート標	実測値	
K583	-34340.946	-30307.545				
			15.609	金属プレート標	実測値	
KK11	-34350.172	-30320.135				
			11.545	金属プレート標	実測値	
KK9	-34340.908	-30327.024				
			15.692	金属プレート標	実測値	
K582	-34331.632	-30314.367		金属プレート標	実測値	
計算方法	2F=Σ{Yn(Xn+1 - Xn-1)}					
倍面積	-361.359844					
面積(㎡)	180.6799220					
地積	180.67 ㎡					

地番	Ⓖ 2157-9					
境界点	X座標(Xn)	Y座標(Yn)	点間距離	境界標種別	座標値種別	備考
K583	-34340.946	-30307.545				
			10.917	金属プレート標	実測値	
S542	-34349.753	-30301.094				
			0.687	金属プレート標	実測値	
K584	-34350.307	-30300.687				
			15.526	金属プレート標	実測値	
KK13	-34359.484	-30313.210				
			11.605	金属プレート標	実測値	
KK11	-34350.172	-30320.135				
			15.609	金属プレート標	実測値	
K583	-34340.946	-30307.545		金属プレート標	実測値	
計算方法	2F=Σ{Yn(Xn+1 - Xn-1)}					
倍面積	-361.281204					
面積(㎡)	180.6406020					
地積	180.64 ㎡					

作成者	熊本市中央区大江四丁目１３番２８号 土地家屋調査士法人アシスト調査測量 土地家屋調査士　北岡　忠勇 （令和　6年　7月　11日作成）	縮尺	1／

申請人		縮尺	1／

地番	2157番3 乃至 2157番25
土地の所在	宇土市岩古曽町字潤川

地積測量図

地番	Ⓝ 2157-16					
境界点	X座標(Xn)	Y座標(Yn)	点間距離	境界標種別	座標値種別	備考
K592	-34334.155	-30286.797				
			1.170	金属プレート標	実測値	
S552	-34335.100	-30286.107				
			10.573	金属プレート標	実測値	
K593	-34343.627	-30279.855				
			14.718	金属プレート標	実測値	
K594	-34352.327	-30291.726				
			11.744	金属プレート標	実測値	
K595	-34342.855	-30298.669				
			14.719	金属プレート標	実測値	
K592	-34334.155	-30286.797				
計算方法	2F=Σ{Yn(Xn+1 - Xn-1)}					
倍面積	-345.668686					
面積(㎡)	172.8343430					
地積	172.83 ㎡					

地番	ⓞ 2157-17					
境界点	X座標(Xn)	Y座標(Yn)	点間距離	境界標種別	座標値種別	備考
K593	-34343.627	-30279.855				
			9.915	金属プレート標	実測値	
S551	-34351.624	-30273.993				
			3.019	金属プレート標	実測値	
S550	-34354.607	-30274.455				
			10.440	金属プレート標	実測値	
S549	-34360.785	-30282.871				
			3.019	金属プレート標	実測値	
S560	-34360.334	-30285.856				
			9.928	金属プレート標	実測値	
K594	-34352.327	-30291.726				
			14.718	金属プレート標	実測値	
K593	-34343.627	-30279.855				
計算方法	2F=Σ{Yn(Xn+1 - Xn-1)}					
倍面積	-345.646783					
面積(㎡)	172.8233915					
地積	172.82 ㎡					

地番	Ⓟ 2157-18					
境界点	X座標(Xn)	Y座標(Yn)	点間距離	境界標種別	座標値種別	備考
K587	-34357.018	-30267.555				
			10.835	金属プレート標	実測値	
KK38	-34365.757	-30261.150				
			1.947	金属プレート標	実測値	
KB139	-34366.873	-30262.745				
			13.578	金属プレート標	実測値	
KB140	-34374.664	-30273.865				
			1.203	プラスチック杭	実測値	
KK22	-34375.375	-30274.836				
			5.483	金属プレート標	実測値	
S546	-34370.957	-30278.084				
			2.887	金属プレート標	実測値	
S547	-34368.627	-30279.789				
			3.015	金属プレート標	実測値	
S548	-34365.648	-30279.326				
			14.596	金属プレート標	実測値	
K587	-34357.018	-30267.555				
計算方法	2F=Σ{Yn(Xn+1 - Xn-1)}					
倍面積	-351.956529					
面積(㎡)	175.9782645					
地積	175.97 ㎡					

地番	Ⓚ 2157-13					
境界点	X座標(Xn)	Y座標(Yn)	点間距離	境界標種別	座標値種別	備考
S546	-34370.957	-30278.084				
			5.483	金属プレート標	実測値	
KK22	-34375.375	-30274.836				
			1.203	プラスチック杭	実測値	
KB140	-34374.664	-30273.865				
			17.456	金属プレート標	実測値	
KM232	-34389.214	-30264.220				
			7.794	金属プレート標	実測値	
H10-318	-34393.674	-30270.612				
			3.190	金属プレート標	実測値	
H10-317	-34392.449	-30273.557				
			17.472	金属プレート標	実測値	
KK20	-34386.470	-30289.974				
			12.749	プラスチック杭	実測値	
KK19	-34378.934	-30279.691				
			5.478	金属プレート標	実測値	
S543	-34374.515	-30282.929				
			6.011	金属プレート標	実測値	
S546	-34370.957	-30278.084				
計算方法	2F=Σ{Yn(Xn+1 - Xn-1)}					
倍面積	-544.094729					
面積(㎡)	272.0473645					
地積	272.04 ㎡					

地番	Ⓛ 2157-14					
境界点	X座標(Xn)	Y座標(Yn)	点間距離	境界標種別	座標値種別	備考
S555	-34316.221	-30302.579				
			3.009	金属プレート標	実測値	
S554	-34316.680	-30299.605				
			9.923	金属プレート標	実測値	
K591	-34324.683	-30293.739				
			14.720	金属プレート標	実測値	
K596	-34333.384	-30305.612				
			9.910	金属プレート標	実測値	
S557	-34325.391	-30311.471				
			3.007	金属プレート標	実測値	
S556	-34322.418	-30311.023				
			10.474	金属プレート標	実測値	
S555	-34316.221	-30302.579				
計算方法	2F=Σ{Yn(Xn+1 - Xn-1)}					
倍面積	-345.623136					
面積(㎡)	172.8115680					
地積	172.81 ㎡					

地番	Ⓜ 2157-15					
境界点	X座標(Xn)	Y座標(Yn)	点間距離	境界標種別	座標値種別	備考
K591	-34324.683	-30293.739				
			11.744	金属プレート標	実測値	
K592	-34334.155	-30286.797				
			14.719	金属プレート標	実測値	
K595	-34342.855	-30298.669				
			11.743	金属プレート標	実測値	
K596	-34333.384	-30305.612				
			14.720	金属プレート標	実測値	
K591	-34324.683	-30293.739				
計算方法	2F=Σ{Yn(Xn+1 - Xn-1)}					
倍面積	-345.707210					
面積(㎡)	172.8536050					
地積	172.85 ㎡					

作成者	熊本市中央区大江四丁目１３番２８号 土地家屋調査士法人アシスト調査測量 土地家屋調査士　北岡忠勇 （令和　6年　7月　11日作成）	縮尺	1／

申請人		縮尺	1／

地番	2157番3 乃至 2157番25
土地の所在	宇土市岩古曽町字潤川

地積測量図

地番	Ⓣ 2157-22					
境界点	X座標(Xn)	Y座標(Yn)	点間距離	境界標種別	座標値種別	備考
KK47	-34314.548	-30277.655	13.329	金属プレート標	実測値	
KK45	-34325.333	-30269.823	12.875	金属プレート標	実測値	
K589	-34332.944	-30280.208	13.329	金属プレート標	実測値	
K590	-34322.194	-30288.089	12.936	金属プレート標	実測値	
KK47	-34314.548	-30277.655		金属プレート標	実測値	
計算方法	2F=Σ{Yn(Xn+1 - Xn-1)}					
倍面積	-344.035203					
面積(㎡)	172.0176015					
地積	172.01 ㎡					

地番	Ⓤ 2157-23					
境界点	X座標(Xn)	Y座標(Yn)	点間距離	境界標種別	座標値種別	備考
K598	-34303.808	-30285.652	0.153	金属プレート標	実測値	
K599	-34303.831	-30285.501	11.953	金属プレート標	実測値	
H10-296P	-34313.472	-30278.436	1.330	金属プレート標	実測値	
KK47	-34314.548	-30277.655	12.936	金属プレート標	実測値	
K590	-34322.194	-30288.089	11.258	金属プレート標	実測値	
S523	-34313.114	-30294.745	3.015	金属プレート標	実測値	
S526	-34310.135	-30294.279	10.698	金属プレート標	実測値	
K598	-34303.808	-30285.652		金属プレート標	実測値	
計算方法	2F=Σ{Yn(Xn+1 - Xn-1)}					
倍面積	-341.972977					
面積(㎡)	170.9864885					
地積	170.98 ㎡					

地番	Ⓥ 2157-24					
境界点	X座標(Xn)	Y座標(Yn)	点間距離	境界標種別	座標値種別	備考
K575	-34297.672	-30290.015	2.518	金属プレート標	実測値	
CB504	-34299.150	-30292.053	1.523	金属プレート標	実測値	
K576	-34300.384	-30291.161	2.469	金属プレート標	実測値	
KK56	-34298.926	-30289.168	0.082	金属プレート標	実測値	
KK55	-34298.845	-30289.156	1.454	金属プレート標	実測値	
K575	-34297.672	-30290.015		金属プレート標	実測値	
計算方法	2F=Σ{Yn(Xn+1 - Xn-1)}					
倍面積	7.651071					
面積(㎡)	3.8255355					
地積	3.82 ㎡					

地番	Ⓠ 2157-19					
境界点	X座標(Xn)	Y座標(Yn)	点間距離	境界標種別	座標値種別	備考
KK41	-34347.099	-30254.018	8.574	金属プレート標	実測値	
H10-155	-34354.037	-30248.980	2.627	金属プレート標	実測値	
KP138	-34356.233	-30247.538	16.613	金属プレート標	実測値	
KK38	-34365.757	-30261.150	10.835	金属プレート標	実測値	
K587	-34357.018	-30267.555	4.013	金属プレート標	実測値	
S519	-34354.645	-30264.319	12.769	金属プレート標	実測値	
KK41	-34347.099	-30254.018		金属プレート標	実測値	
計算方法	2F=Σ{Yn(Xn+1 - Xn-1)}					
倍面積	-368.962835					
面積(㎡)	184.4814175					
地積	184.48 ㎡					

地番	Ⓡ 2157-20					
境界点	X座標(Xn)	Y座標(Yn)	点間距離	境界標種別	座標値種別	備考
KK43	-34336.216	-30261.920	13.449	金属プレート標	実測値	
KK41	-34347.099	-30254.018	12.769	金属プレート標	実測値	
S519	-34354.645	-30264.319	13.447	金属プレート標	実測値	
K588	-34343.793	-30272.259	12.818	金属プレート標	実測値	
KK43	-34336.216	-30261.920		金属プレート標	実測値	
計算方法	2F=Σ{Yn(Xn+1 - Xn-1)}					
倍面積	-344.094483					
面積(㎡)	172.0472415					
地積	172.04 ㎡					

地番	Ⓢ 2157-21					
境界点	X座標(Xn)	Y座標(Yn)	点間距離	境界標種別	座標値種別	備考
KK45	-34325.333	-30269.823	13.450	金属プレート標	実測値	
KK43	-34336.216	-30261.920	12.818	金属プレート標	実測値	
K588	-34343.793	-30272.259	3.193	金属プレート標	実測値	
S521	-34341.216	-30274.144	10.257	金属プレート標	実測値	
K589	-34332.944	-30280.208	12.875	金属プレート標	実測値	
KK45	-34325.333	-30269.823		金属プレート標	実測値	
計算方法	2F=Σ{Yn(Xn+1 - Xn-1)}					
倍面積	-345.532864					
面積(㎡)	172.7664320					
地積	172.76 ㎡					

作成者	熊本市中央区大江四丁目１３番２８号 土地家屋調査士法人アシスト調査測量 土地家屋調査士 北岡 忠勇 (令和 6年 7月 11日作成)	縮尺	1／

申請人		縮尺	1／

地番	2157番3 乃至 2157番25
土地の所在	宇土市岩古曽町字潤川

地積測量図

測量の基準			引照点の名称及び座標値				
測地系	引照点	座標変換	点名	X座標	Y座標	標識	備考
	恒久的地物	無	IN2	-34276.989	-30296.564	金属鋲	
	恒久的地物	無	IN3	-34351.812	-30242.452	金属鋲	
	恒久的地物	無	T104	-34340.851	-30300.738	金属鋲	

VRS-RTK方式により令和5年2月27日座標取得　配信事業者ｼﾞｪﾉﾊﾞ　　任意座標
最終観測日　令和6年7月10日

地番	Ⓦ 2157-25					
境界点	X座標(Xn)	Y座標(Yn)	点間距離	境界標種別	座標値種別	備考
KK53	-34290.449	-30295.308				
			8.955	金属プレート標	実測値	
K575	-34297.672	-30290.015				
			2.518	金属プレート標	実測値	
CB504	-34299.150	-30292.053				
			1.523	金属プレート標	実測値	
K576	-34300.384	-30291.161				
			6.796	金属プレート標	実測値	
K577	-34304.398	-30296.645				
			2.014	金属プレート標	実測値	
K597	-34302.773	-30297.835				
			2.381	金属プレート標	実測値	
Y536	-34300.852	-30299.242				
			8.314	金属プレート標	実測値	
K579	-34305.769	-30305.946				
			6.069	金属プレート標	実測値	
K580	-34300.877	-30309.537				
			17.641	金属プレート標	実測値	
KK53	-34290.449	-30295.308				
計算方法	2F=Σ{Yn(Xn+1 - Xn-1)}					
倍面積	-288.348124					
面積(㎡)	144.1740620					
地積	144.17 ㎡					

地番	面積
Ⓐ 2157-3	1018.2299080 ㎡
Ⓑ 2157-4	36.4948350 ㎡
Ⓒ 2157-5	178.5432910 ㎡
Ⓓ 2157-6	217.8713920 ㎡
Ⓔ 2157-7	180.7103810 ㎡
Ⓕ 2157-8	180.6799220 ㎡
Ⓖ 2157-9	180.6406020 ㎡
Ⓗ 2157-10	180.6593670 ㎡
Ⓘ 2157-11	180.7308315 ㎡
Ⓙ 2157-12	180.7873995 ㎡
Ⓚ 2157-13	272.0473645 ㎡
Ⓛ 2157-14	172.8115680 ㎡
Ⓜ 2157-15	172.8536050 ㎡
Ⓝ 2157-16	172.8343430 ㎡
Ⓞ 2157-17	172.8233915 ㎡
Ⓟ 2157-18	175.9782645 ㎡
Ⓠ 2157-19	184.4814175 ㎡
Ⓡ 2157-20	172.0472415 ㎡
Ⓢ 2157-21	172.7664320 ㎡
Ⓣ 2157-22	172.0176015 ㎡
Ⓤ 2157-23	170.9864885 ㎡
Ⓥ 2157-24	3.8255355 ㎡
Ⓦ 2157-25	144.1740620 ㎡
総合計面積	4694.9952440 ㎡

作成者	熊本市中央区大江四丁目１３番２８号 土地家屋調査士法人アシスト調査測量 土地家屋調査士　北岡忠勇 （令和　6年　7月　11日作成）	縮尺	1／

申請人		縮尺	1／

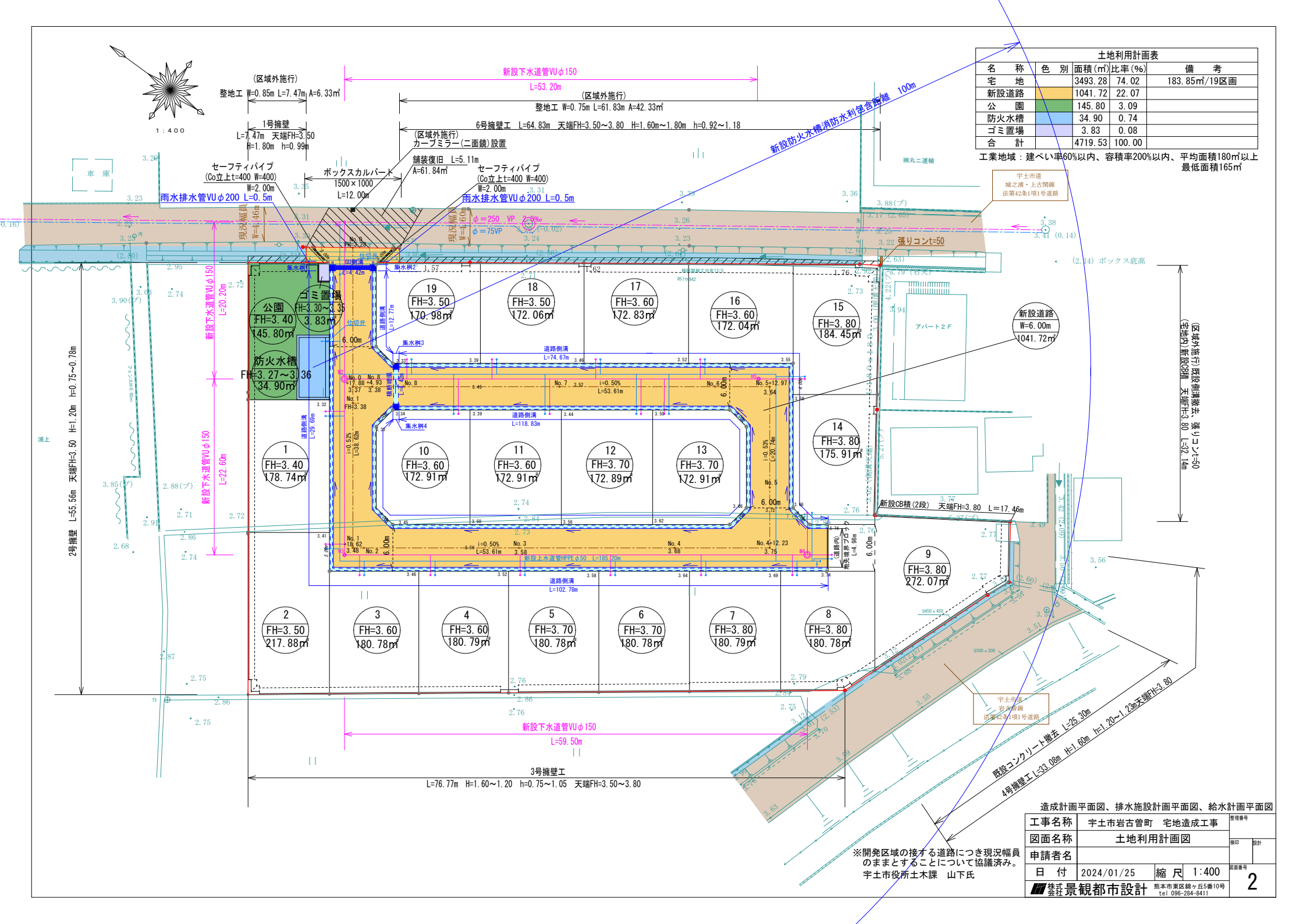

土地利用計画表				
名　称	色　別	面積(㎡)	比率(%)	備　考
宅　地		3493.28	74.02	183.85㎡/19区画
新設道路		1041.72	22.07	
公　園		145.80	3.09	
防火水槽		34.90	0.74	
ゴミ置場		3.83	0.08	
合　計		4719.53	100.00	

工業地域：建ぺい率60%以内、容積率200%以内、平均面積180㎡以上
最低面積165㎡

※開発区域の接する道路につき現況幅員のままとすることについて協議済み。
宇土市役所土木課　山下氏

造成計画平面図、排水施設計画平面図、給水計画平面図

工事名称	宇土市岩古曽町　宅地造成工事		整理番号
図面名称	土地利用計画図		検印　設計
申請者名			
日　付	2024/01/25	縮　尺	1:400
株式会社 景観都市設計	熊本市東区錦ヶ丘5番10号 tel 096-284-8411		図面番号 2

電柱設置計画平面図　（案）

NO. 1　　2023/12/05

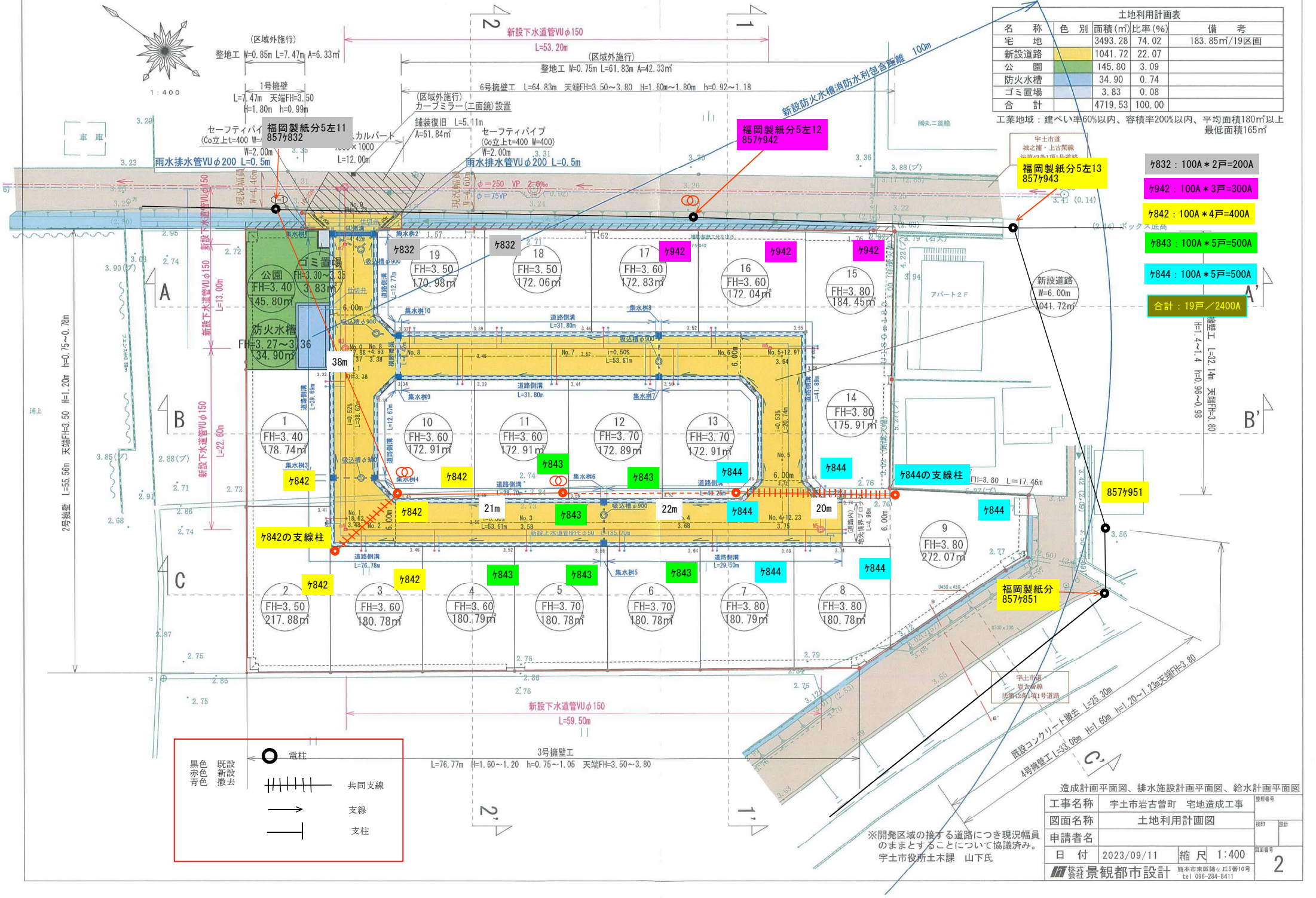

造成計画平面図、排水施設計画平面図、給水計画平面図

工事名称	宇土市岩古曽町　宅地造成工事		
図面名称	土地利用計画図		
申請者名			
日付	2023/09/11	縮尺	1:400

株式会社 景観都市設計　熊本市東区錦ヶ丘5番10号　tel 096-284-8411

図面番号 2

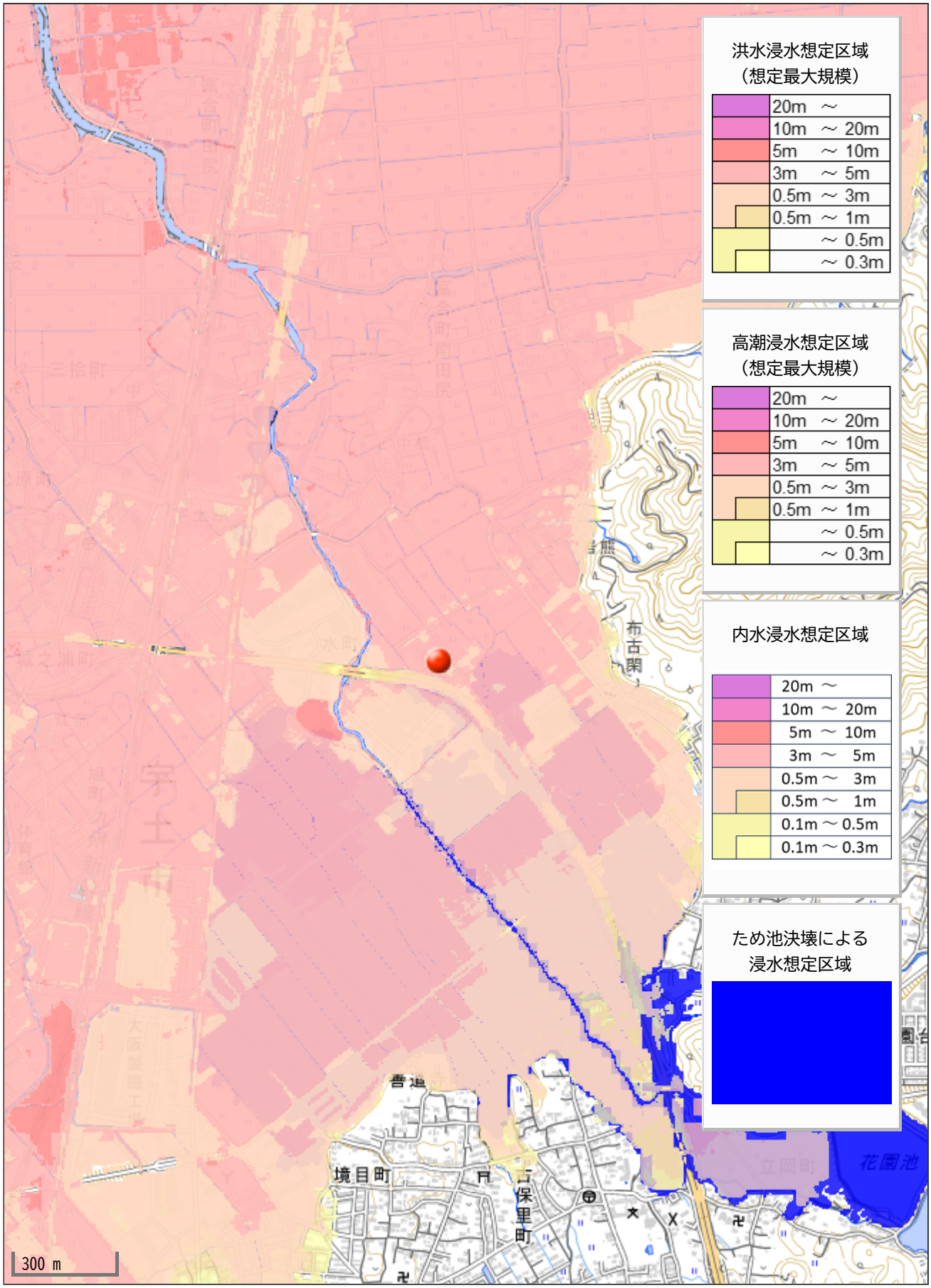
洪水浸水想定区域
（想定最大規模）
20m ～
10m ～ 20m
5m ～ 10m
3m ～ 5m
0.5m ～ 3m
0.5m ～ 1m
～ 0.5m
～ 0.3m
高潮浸水想定区域
（想定最大規模）
20m ～
10m ～ 20m
5m ～ 10m
3m ～ 5m
0.5m ～ 3m
0.5m ～ 1m
～ 0.5m
～ 0.3m
内水浸水想定区域
20m ～
10m ～ 20m
5m ～ 10m
3m ～ 5m
0.5m ～ 3m
0.5m ～ 1m
0.1m ～ 0.5m
0.1m ～ 0.3m
ため池決壊による
浸水想定区域
境目町
保里町
布古関
花園池
300 m